BUDYNEK WIELORODZINNY

SLUBICE UL. WOJSKA POLSKIEGO

KOMÓRKA LOKATORSKA K1.KL6

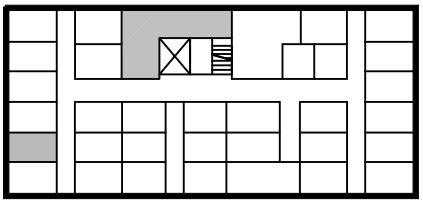

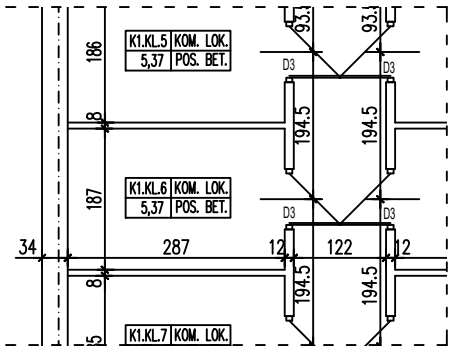
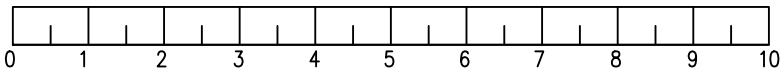
POWIERZCHNIA KOMÓRKI LOKATORSKIEJ 5,37 m²